Математическая логика

mk.cs.msu.ru → Лекционные курсы → Математическая логика (318, 319/2, 241, 242)

Блок 53

Алгоритм model checking для CTL

Лектор:
Подымов Владислав Васильевич
E-mail:
valdus@yandex.ru

ВМК МГУ, 2022/2023, весенний семестр

Напоминание

Система переходов M над множеством атомарных высказываний AP:

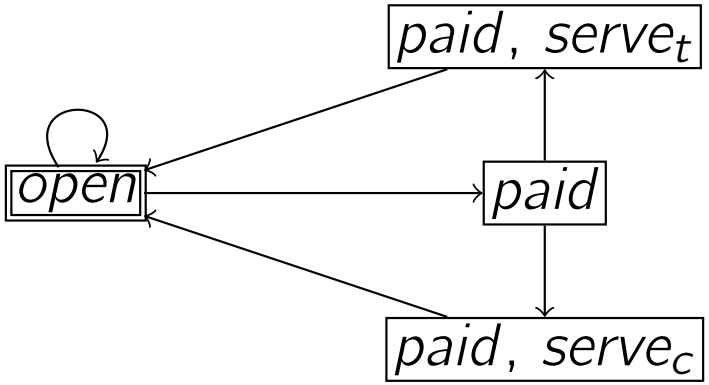

Примеры CTL-формул φ над тем же множеством AP:

$$open \,\&\, \neg paid \,\&\, \neg serve_t \,\&\, \neg serve_c$$
$$\neg \mathbf{EF}(\neg paid \,\&\, (serve_c \vee serve_t))$$
$$\mathbf{AG}(paid \to \mathbf{AF}(serve_c \vee serve_t))$$
$$\mathbf{EF}(paid \,\&\, \mathbf{EG}\neg serve_t)$$
$$\mathbf{AG}(\neg paid \to \mathbf{AX}(paid \to \mathbf{EF} serve_t))$$

$M \models \varphi \Leftrightarrow$

формула φ выполняется в каждом начальном состоянии системы M

Алгоритм model checking для CTL

Алгоритм проверки соотношения $M \models \varphi$ для СП M и CTL-формулы φ будет излагаться «сверху вниз»: от общей схемы (главной процедуры) к деталям реализации этой схемы (остальным процедурам)

По ходу изложения будет приводиться
обоснование корректности (правильности) каждой процедуры

«Описание алгоритма
+ обоснование корректности
+ оценка сложности» —
типичное сочетание в «умном» изложении алгоритмов, позволяющее

- понять, как это реализовать,
- убедиться, что это действительно работает правильно, и
- оценить, достаточно ли эффективно решение для желаемых целей

Но оценку сложности приводить не будем,
чтобы не перегружать рассказ излишними деталями

Алгоритм model checking для CTL

$Sat(M, \psi)$ — так будем обозначать множество состояний СП M, в которых выполняется формула ψ: $Sat(M, \psi) = \{s \mid s \in S,\ M, s \models \psi\}$

Лемма. Для любых СП $M = (S, S_0, \mapsto, L)$ и CTL-формулы φ верно:

$$M \models \varphi \quad \Leftrightarrow \quad S_0 \subseteq Sat(M, \varphi)$$

Доказательство. Напрямую следует из определений соотношения $M \models \varphi$ и множества $Sat(M, \varphi)$ ▼

Главная процедура

Дано: конечная СП M; CTL-формула φ

Результат: ответ на вопрос «$M \models \varphi$?»

Тело процедуры:

1. Вычислить множество $X = \Pi_{sat}(M, \varphi) = Sat(M, \varphi)$
2. Проверить соотношение $S_0 \subseteq X$
3. Вернуть результат проверки пункта 2

Алгоритм model checking для CTL

CTL-формулы ψ_1 и ψ_2 назовём равносильными ($\psi_1 \sim \psi_2$), если для любой СП M верно $Sat(M, \psi_1) = Sat(M, \psi_2)$

CTL-формулу φ назовём упрощённой, если она задаётся БНФ

$$\varphi \ ::= \ \mathbb{t} \ | \ p \ | \ (\varphi \,\&\, \varphi) \ | \ (\neg\varphi) \ | \ (\mathbf{EX}\varphi) \ | \ (\mathbf{EG}\varphi) \ | \ (\mathbf{E}(\varphi\mathbf{U}\varphi))$$

Процедура $\Pi_{sat}(M, \varphi)$

Дано: конечная СП M; CTL-формула φ

Результат: $Sat(M, \varphi)$

Тело процедуры:

1. Построить упрощённую формулу ψ, равносильную исходной:
$$\psi = Simplify(\varphi)$$
2. Вернуть множество $Sat(M, \psi)$ для упрощённой формулы:
$$\Pi^s_{sat}(M, \psi)$$

Алгоритм model checking для CTL

Лемма (о равносильностях в CTL). **Для любых CTL-формул φ и ψ справедливы следующие равносильности:**

- $\varphi \to \psi \sim \neg\varphi \vee \psi$
- $\varphi \vee \psi \sim \neg(\neg\varphi \,\&\, \neg\psi)$
- $\mathbf{AX}\varphi \sim \neg\mathbf{EX}\neg\varphi$
- $\mathbf{AF}\varphi \sim \neg\mathbf{EG}\neg\varphi$
- $\mathbf{AG}\varphi \sim \neg\mathbf{EF}\neg\varphi$
- $\mathbf{EF}\varphi \sim \mathbf{E}(\mathbb{t}\mathbf{U}\varphi)$
- $\mathbf{A}(\varphi\mathbf{U}\psi) \sim \neg\mathbf{E}(\neg\psi\mathbf{U}(\neg\varphi \,\&\, \neg\psi)) \,\&\, \mathbf{AF}\psi$

Первые две равносильности *неинтересны*: устроены так же, как в логиках высказываний и предикатов

А остальные можете попробовать обосновать самостоятельно

Алгоритм model checking для CTL

Процедура *Simplify*(φ)

Дано: CTL-формула φ

Результат: упрощённая CTL-формула ψ, такая что $\varphi \sim \psi$

Тело процедуры:

1. Пока это возможно, преобразовывать формулу φ согласно равносильностям из последней леммы, заменяя подформулу, отвечающую левой части равносильности, на правую часть
2. Вернуть формулу, получившуюся после всех преобразований

Корректность процедуры *Simplify* обеспечивается тем, что

- наряду с последней леммой для CTL справедлива такая же теорема о равносильной замене, как и для логики предикатов, и
- цикл упрощающих преобразований обязательно завершается: если в исходной формуле содержится n подформул, отвечающих левым частям равносильностей, то после не более чем $2n$ преобразований формула обязательно станет упрощённой, и цикл завершится

Алгоритм model checking для CTL

Процедура $\Pi^s_{sat}(M, \varphi)$

Дано: конечная СП $M = (S, S_0, \mapsto, L)$; упрощённая CTL-формула φ

Результат: $Sat(M, \varphi)$

Тело процедуры:

1. Если $\varphi = \mathbb{t}$, то вернуть S
2. Если $\varphi = p \in \mathrm{AP}$, то вернуть $\{s \mid s \in S,\ p \in L(s)\}$
3. Если $\varphi = \psi_1 \,\&\, \psi_2$, то вернуть $\Pi^s_{sat}(M, \psi_1) \cap \Pi^s_{sat}(M, \psi_2)$
4. Если $\varphi = \neg\psi$, то вернуть $S \setminus \Pi^s_{sat}(M, \psi)$
5. Если $\varphi = \mathbf{EX}\psi$, то вернуть $\Pi^{\mathbf{EX}}_{sat}(M, \psi)$
6. Если $\varphi = \mathbf{EG}\psi$, то вернуть $\Pi^{\mathbf{EG}}_{sat}(M, \psi)$
7. Если $\varphi = \mathbf{E}(\psi_1 \mathbf{U} \psi_2)$, то вернуть $\Pi^{\mathbf{EU}}_{sat}(M, \psi_1, \psi_2)$

Корректность этой процедуры для пунктов 1–4 очевидна (обеспечивается семантикой формул)

Осталось предложить подходящие процедуры $\Pi^{\mathbf{EX}}_{sat}$, $\Pi^{\mathbf{EG}}_{sat}$ и $\Pi^{\mathbf{EU}}_{sat}$

Алгоритм model checking для CTL

$Pre(\Gamma, v)$ — так для графа Γ и его вершины v обозначим множество вершин, из которых v достижима по одной дуге:

$$Pre(\Gamma, v) = \{w \mid (w \mapsto v) \in \Gamma\}$$

$Pre(\Gamma, X)$ — так для графа Γ и множества X его вершин обозначим множество вершин, из которых по одной дуге достижима хотя бы одна вершина из X: $Pre(\Gamma, V) = \bigcup\limits_{v \in V} Pre(\Gamma, v)$

Лемма. Для любой СП M и любой CTL-формулы φ справедливо равенство $Sat(M, \mathbf{EX}\varphi) = Pre(M, Sat(M, \varphi))$

Доказательство

$s \in Sat(M, \mathbf{EX}\varphi) \quad \Leftrightarrow$ (по определению Sat)

$M, s \models \mathbf{EX}\varphi \quad \Leftrightarrow$ (по семантике **E** и **X**)

$\exists$ состояние s': $s \to s'$ и $M, s' \models \varphi \quad \Leftrightarrow$ (по определению Sat)

$\exists$ состояние множества $Sat(M, \varphi)$, достижимое из s по одной дуге

$\Leftrightarrow$ (по определению Pre)

$s \in Pre(M, Sat(M, \varphi))$ ▼

Алгоритм model checking для CTL

Процедура $\Pi^{\mathbf{EX}}_{sat}(M, \varphi)$

Дано: конечная СП M; упрощённая CTL-формула φ

Результат: $Sat(M, \mathbf{EX}\varphi)$

Тело процедуры:

1. Вычислить $X = \Pi^{s}_{sat}(M, \varphi)$
2. Вернуть множество $Pre(M, X)$

Алгоритм model checking для CTL

Лемма. **Для любой конечной СП M и любых CTL-формул φ_1, φ_2 верно следующее:** $s \in Sat(M, \mathbf{E}(\varphi_1 \mathbf{U} \varphi_2)) \Leftrightarrow$
в M существует путь $s_0 \to \cdots \to s_k$,
такой что $s_0 = s$, $s_k \in Sat(M, \varphi_2)$ и $\{s_0, \ldots, s_{k-1}\} \subseteq Sat(M, \varphi_1)$

Доказательство.

$s \in Sat(M, \mathbf{E}(\varphi_1 \mathbf{U} \varphi_2))$

$\Leftrightarrow$ (по определению Sat)

$M, s \models \mathbf{E}(\varphi_1 \mathbf{U} \varphi_2)$

$\Leftrightarrow$ (по определению **E** и **U**)

$\exists$ бесконечный путь π из s в M и номер k:
$M, \pi[k] \models \varphi_2$ и $\forall i < k$ верно $M, \pi[i] \models \varphi_1$

$\Leftrightarrow$ (переформулировка)

$\exists$ путь $s_0 \mapsto \cdots \mapsto s_k$ в M (префикс пути π):
$s_0 = s$, $M, s_k \models \varphi_2$ и $\forall i \in \{0, \ldots, k-1\}$ верно $M, s_i \models \varphi_1$

$\Leftrightarrow$ (по определению Sat)

$\exists$ путь $s_0 \mapsto \cdots \mapsto s_k$ в M:
$s_0 = s$, $s_k \in Sat(M, \varphi_2)$ и $\{s_0, \ldots, s_{k-1}\} \subseteq Sat(M, \varphi_1)$ ▼

Алгоритм model checking для CTL

Процедура $\Pi^{\mathbf{EU}}_{sat}(M, \varphi_1, \varphi_2)$

Дано: конечная СП M; упрощённые CTL-формулы φ_1, φ_2

Результат: $Sat(M, \mathbf{E}(\varphi_1 \mathbf{U} \varphi_2))$

Тело процедуры:

1. Вычислить $X_0 = \Pi^{s}_{sat}(M, \varphi_2)$ и $Z = \Pi^{s}_{sat}(M, \varphi_1)$
2. Последовательно вычислять множества $X_1, X_2, \ldots$
   по схеме $X_i = X_{i-1} \cup (Pre(M, X_{i-1}) \cap Z)$,
   пока для очередного X_i не окажется верно $X_i = X_{i-1}$
3. Вернуть последнее вычисленное множество X_i

Корректность этой процедуры обосновывается

- последней леммой,
- наблюдением «на грани очевидного» о том, что
  в множество X_i входят все вершины всех путей вида $s_0 \to \cdots \to s_i$,
  где $s_i \in Sat(M, \varphi_2)$ и $\{s_0, \ldots, s_{i-1}\} \subseteq Sat(M, \varphi_1)$, и
- гарантированным равенством $X_i = X_{i-1}$ хотя бы для одного i
  в связи с конечностью M

Алгоритм model checking для CTL

Вершина u достижима из вершины v в ориентированном графе Γ, если в Γ существует путь из v в u (быть может, тривиальный, если $u = v$)

Ориентированный граф сильно связен,
если любые его две вершины достижимы друг из друга

Компонента сильной связности ориентированного графа — это максимальный по включению вершин и дуг
сильно связный подграф этого графа

Компонента сильной связности нетривиальна,
если в ней содержится хотя бы одна дуга

Алгоритм model checking для CTL

Лемма. В конечном ориентированном графе Γ из вершины s исходит хотя бы один бесконечный путь $\Leftrightarrow$ в Γ из s достижима хотя бы одна нетривиальная компонента сильной связности

Доказательство.

($\Leftarrow$) Пусть π — путь из s, оканчивающийся в вершине v нетривиальной компоненты сильной связности

По выбору v, существует путь из v в v, содержащий хотя бы две вершины

Пусть π' — указанный путь из v в v без первой вершины v

Тогда в Γ содержится и бесконечный путь, исходящий из s:

$$\pi\pi'\pi'\ldots\pi'\ldots$$

($\Rightarrow$) Рассмотрим бесконечный путь π в Γ, исходящий из s

Так как граф Γ конечен, то в π содержится хотя бы одна вершина v, встречающаяся хотя бы два раза: $\pi[i] = \pi[i+k] = v$, $k > 0$

Тогда все вершины множества $\{\pi[i+1], \ldots, \pi[i+k]\}$ достижимы друг из друга, то есть входят в некоторую компоненту сильной связности, и эта компонента достижима из s по пути $\pi[0] \to \cdots \to \pi[i]$ ▼

Алгоритм model checking для CTL

Для ориентированного графа Γ и подмножества V его вершин записью $\Gamma|_V$ обозначим подграф графа Γ, порождённый множеством V:

- Множество вершин $\Gamma|_V$ — это V
- $(s_1, s_2) \in \Gamma|_V \Leftrightarrow \{s_1, s_2\} \subseteq V$ и $(s_1, s_2) \in \Gamma$
- Если граф Γ размечен, то все метки переносятся из Γ в $\Gamma|_V$

Лемма. Для любой конечной модели Крипке M и любой ctl-формулы φ верно следующее: $s \in Sat(M, \mathbf{EG}\varphi) \Leftrightarrow$ в графе $M|_{Sat(M,\varphi)}$ содержится вершина s и из неё достижима хотя бы одна нетривиальная компонента сильной связности

Доказательство.

$s \in Sat(M, \mathbf{EG}\varphi) \Leftrightarrow M, s \models \mathbf{EG}\varphi \Leftrightarrow$

в M существует бесконечный путь π, исходящий из s

и такой что $M, \pi[i] \models \varphi$ для каждого момента времени $i \Leftrightarrow$

в $\Gamma = M|_{Sat(M,\varphi)}$ существует бесконечный путь, исходящий из $s \Leftrightarrow$

в Γ содержится s и из неё достижима хотя бы одна нетривиальная компонента сильной связности ▼

Алгоритм model checking для CTL

Процедура $Sat_{\mathbf{EG}}(M, \varphi)$

Дано: конечная СП M; упрощённая CTL-формула φ

Результат: $Sat(M, \mathbf{EG}\varphi)$

Тело процедуры:

- Вычислить множество $Z = Sat(M, \varphi)$
- Вычислить граф $\Gamma = M|_Z$
- Каким-либо известным эффективным алгоритмом вычислить множество X_0 всех вершин, входящих в какие-либо нетривиальные компоненты сильной связности графа Γ
- Последовательно вычислять множества $X_1, X_2, \ldots$ по схеме $X_i = X_{i-1} \cup Pre(\Gamma, X_{i-1})$, пока для очередного X_i не окажется верно $X_i = X_{i-1}$
- Вернуть последнее вычисленное множество X_i

Корректность этой процедуры обосновывается аналогично корректности $Sat_{\mathbf{EU}}$

Алгоритм model checking для CTL (пример)

M:

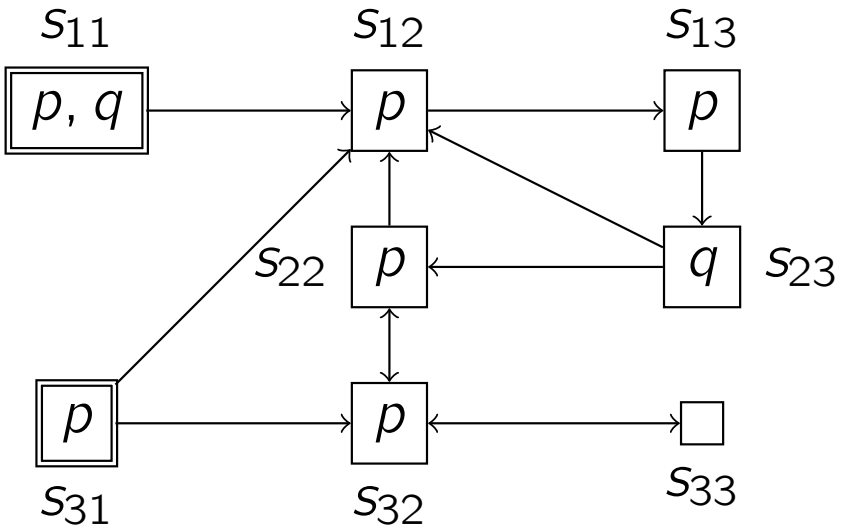

$\varphi = \mathbf{AXA}(p\mathbf{U}q)$

$M \models \varphi?$

$\psi = Simplify(\varphi) = \neg\mathbf{EX}\neg(\neg\mathbf{E}(\neg q\mathbf{U}(\neg q \,\&\, \neg p)) \,\&\, \neg\mathbf{EG}\neg q)$

$\Pi^s_{sat}(M, q) = \{s_{11}, s_{23}\}$

$S = \{s_{11}, s_{12}, s_{13}, s_{22}, s_{23}, s_{31}, s_{32}, s_{33}\}$

$\Pi^s_{sat}(M, \neg q) = S \setminus \Pi^s_{sat}(M, q) = \{s_{12}, s_{13}, s_{22}, s_{31}, s_{32}, s_{33}\}$

$\Pi^s_{sat}(M, p) = \{s_{11}, s_{12}, s_{13}, s_{22}, s_{31}, s_{32}\}$

$\Pi^s_{sat}(M, \neg p) = S \setminus \Pi^s_{sat}(M, p) = \{s_{23}, s_{33}\}$

$\Pi^s_{sat}(M, \neg q \,\&\, \neg p) = \Pi^s_{sat}(M, \neg q) \cap \Pi^s_{sat}(M, \neg p) = \{s_{33}\}$

Алгоритм model checking для CTL (пример)

M:

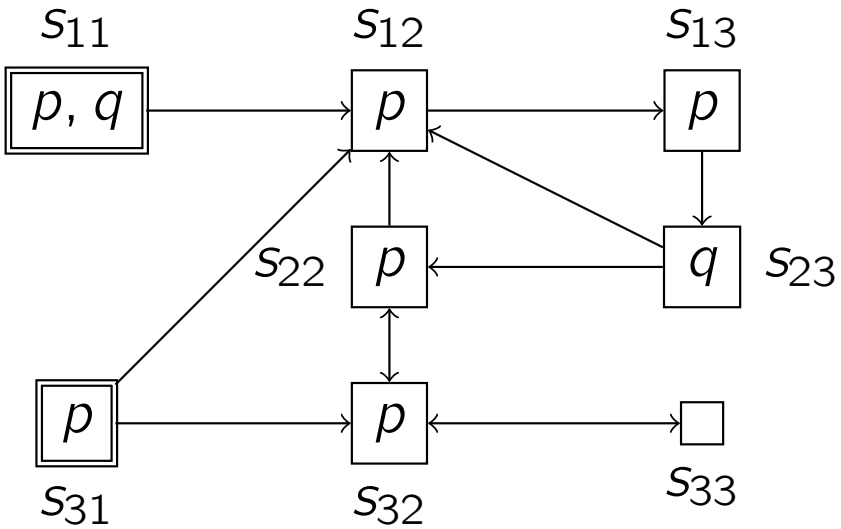

$\varphi = \mathbf{AXA}(p\mathbf{U}q)$

$M \models \varphi?$

$$\psi = Simplify(\varphi) = \neg\mathbf{EX}\neg(\neg\mathbf{E}(\underbrace{\neg q}_{\chi_1}\ \mathbf{U}\ \underbrace{(\neg q \,\&\, \neg p)}_{\chi_2}) \,\&\, \neg\mathbf{EG}\neg q)$$

$\Pi^s_{sat}(M, \chi_1) = \{s_{12}, s_{13}, s_{22}, s_{31}, s_{32}, s_{33}\}$

$\Pi^s_{sat}(M, \chi_2) = \{s_{33}\}$

$\Pi^s_{sat}(M, \mathbf{E}(\chi_1\mathbf{U}\chi_2)) = ?$

- $X_0 = \Pi^s_{sat}(M, \chi_2)$, $Z = \Pi^s_{sat}(M, \chi_1)$
- $X_1 = X_0 \cup (Pre(M, X_0) \cap Z) = \{s_{32}, s_{33}\}$
- $X_2 = X_1 \cup (Pre(M, X_1) \cap Z) = \{s_{22}, s_{31}, s_{32}, s_{33}\}$
- $X_3 = X_2 \cup (Pre(M, X_2) \cap Z) = \{s_{22}, s_{31}, s_{32}, s_{33}\} = X_2$

$\Pi^s_{sat}(M, \mathbf{E}(\chi_1\mathbf{U}\chi_2)) = X_3 = \{s_{22}, s_{31}, s_{32}, s_{33}\}$

Алгоритм model checking для CTL (пример)

M:

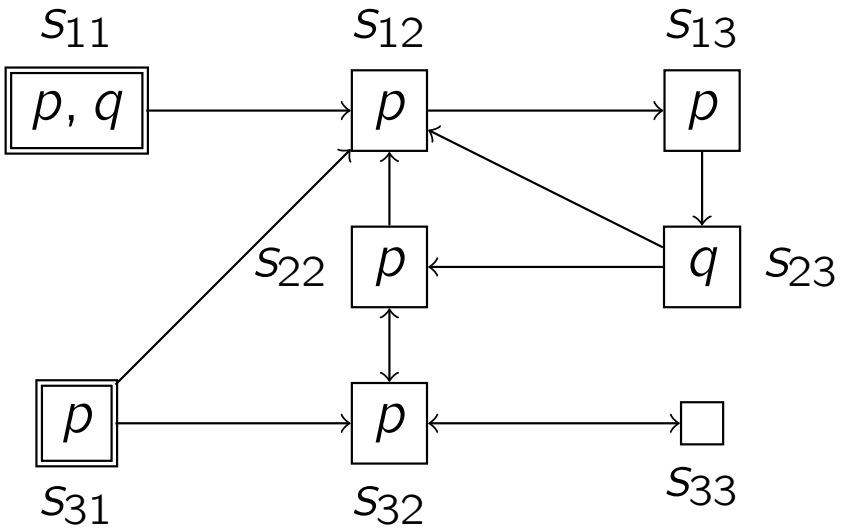

$\varphi = \mathbf{AXA}(p\mathbf{U}q)$

$M \models \varphi?$

$$\psi = Simplify(\varphi) = \neg\mathbf{EX}\neg(\neg\mathbf{E}(\neg q\mathbf{U}(\neg q \,\&\, \neg p)) \,\&\, \neg\mathbf{EG}\underbrace{\neg q}_{\chi})$$

$\Pi^s_{sat}(M, \chi) = \{s_{12}, s_{13}, s_{22}, s_{31}, s_{32}, s_{33}\}$

$\Pi^s_{sat}(M, \mathbf{EG}\chi) = ?$

- $Z = \Pi^s_{sat}(M, \chi)$
- В графе $M|_Z$ содержится ровно одна нетривиальная компонента сильной связности, и её вершины: $X_0 = \{s_{22}, s_{32}, s_{33}\}$
- $X_1 = X_0 \cup Pre(M|_Z, X_0) = \{s_{22}, s_{31}, s_{32}, s_{33}\}$
- $X_2 = X_1 \cup Pre(M|_Z, X_1) = \{s_{22}, s_{31}, s_{32}, s_{33}\} = X_1$

$\Pi^s_{sat}(M, \mathbf{EG}\chi) = X_2 = \{s_{22}, s_{31}, s_{32}, s_{33}\}$

Алгоритм model checking для CTL (пример)

M:

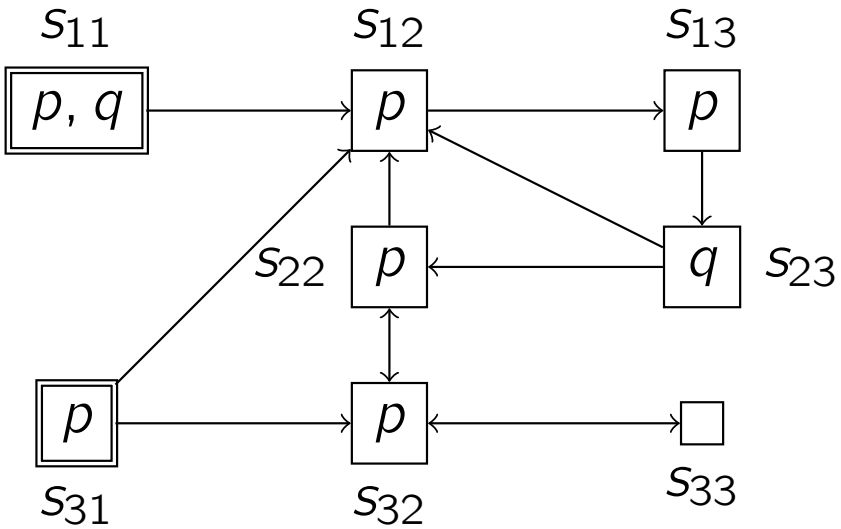

$\varphi = \mathbf{AXA}(p\mathbf{U}q)$

$M \models \varphi?$

$$\psi = Simplify(\varphi) = \neg\mathbf{EX}\neg(\neg\underbrace{\mathbf{E}(\neg q\mathbf{U}(\neg q \,\&\, \neg p))}_{\chi_1} \,\&\, \neg\underbrace{\mathbf{EG}\neg q}_{\chi_2})$$

$$S = \{s_{11}, s_{12}, s_{13}, s_{22}, s_{23}, s_{31}, s_{32}, s_{33}\}$$

$$\Pi^s_{sat}(M, \chi_1) = \{s_{22}, s_{31}, s_{32}, s_{33}\}$$

$$\Pi^s_{sat}(M, \chi_2) = \{s_{22}, s_{31}, s_{32}, s_{33}\}$$

$$\Pi^s_{sat}(M, \neg\chi_1) = S \setminus \Pi^s_{sat}(M, \chi_1) = \{s_{11}, s_{12}, s_{13}, s_{23}\}$$

$$\Pi^s_{sat}(M, \neg\chi_2) = S \setminus \Pi^s_{sat}(M, \chi_1) = \{s_{11}, s_{12}, s_{13}, s_{23}\}$$

$$\Pi^s_{sat}(M, \neg\chi_1 \,\&\, \neg\chi_2) = \Pi^s_{sat}(M, \chi_1) \cap \Pi^s_{sat}(M, \chi_2) = \{s_{11}, s_{12}, s_{13}, s_{23}\}$$

Алгоритм model checking для CTL (пример)

M:

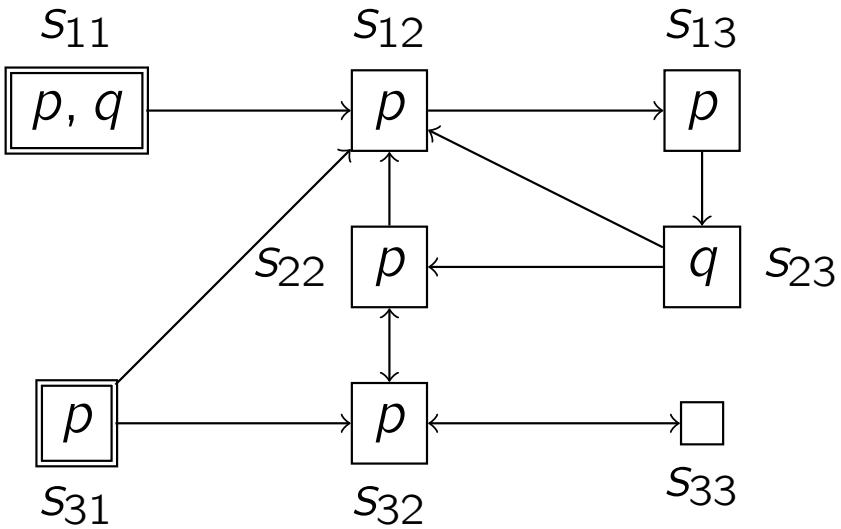

$\varphi = \mathbf{AXA}(p\mathbf{U}q)$

$M \models \varphi$?

$$\psi = Simplify(\varphi) = \neg\mathbf{EX}\neg\underbrace{(\neg\mathbf{E}(\neg q\mathbf{U}(\neg q \,\&\, \neg p)) \,\&\, \neg\mathbf{EG}\neg q)}_{\chi}$$

$S = \{s_{11}, s_{12}, s_{13}, s_{22}, s_{23}, s_{31}, s_{32}, s_{33}\}$

$\Pi^s_{sat}(M, \chi) = \{s_{11}, s_{12}, s_{13}, s_{23}\}$

$\Pi^s_{sat}(M, \neg\chi) = S \setminus \Pi^s_{sat}(M, \chi) = \{s_{22}, s_{31}, s_{32}, s_{33}\}$

$\Pi^s_{sat}(M, \mathbf{EX}\neg\chi) = Pre(M, \Pi^s_{sat}(M, \neg\chi)) = \{s_{22}, s_{23}, s_{31}, s_{32}, s_{33}\}$

$\Pi^s_{sat}(M, \psi) = S \setminus \Pi^s_{sat}(M, \mathbf{EX}\neg\chi) = \{s_{11}, s_{12}, s_{13}\}$

$S_0 = \{s_{11}, s_{31}\} \not\subseteq \Pi^s_{sat}(M, \psi)$

Следовательно, $M \not\models \varphi$